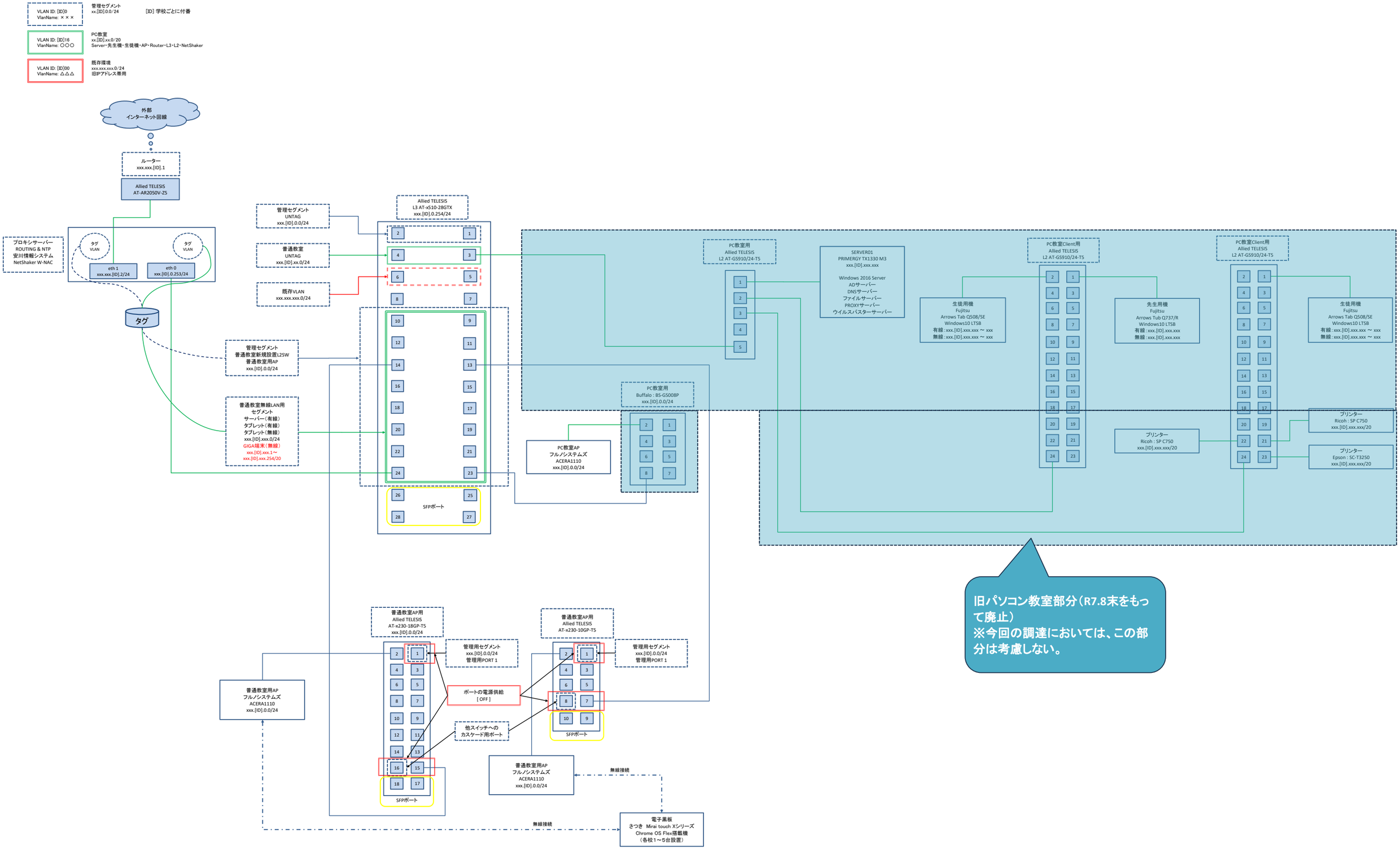別紙4　小・中学校15校ネットワーク論理構成図（R7.4現在）